Codas: **BSM2**

Smile - Praustuvo maišytuvas

https://www.ferro.lt/product-85-BSM2.html

Individuali pakuotė: **1, su brūkšniniu kodu mažmeninei prekybai**

Kolektyvinė pakuotė: **12**

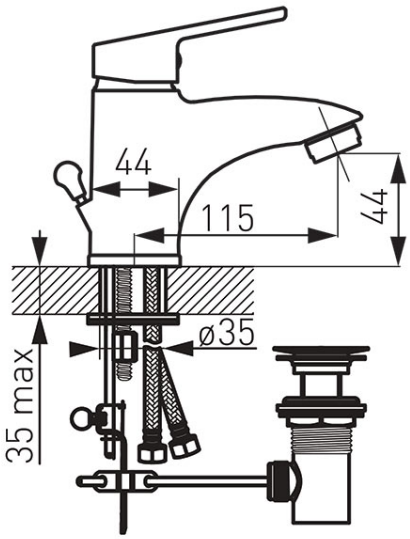

- keraminė kasetė
- su automatiniu dugno vožtuvu G5/4
- M24x1 aeratorius
- komplekte lanksčios jungtys G3/8 - M10x1
- chromuotas