Codas: **BZA43C**

Zumba Slim 2F - Virtuvinis maišytuvas, lankstus snapas, geltonas

https://www.ferro.lt/product-6161-BZA43C.html

Individuali pakuotė: **1, su brūkšniniu kodu mažmeninei prekybai**

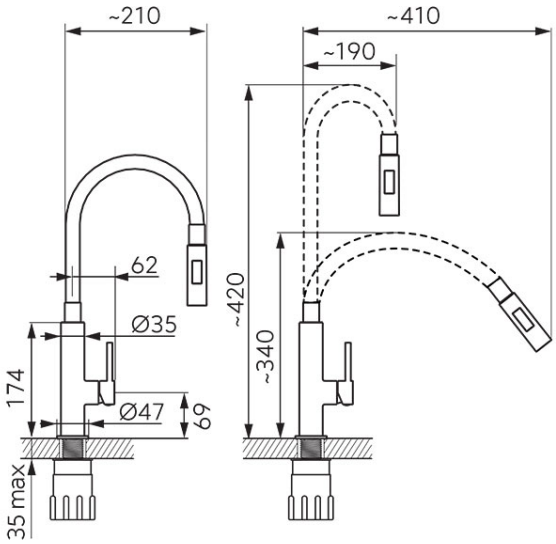

- 2 srauto funkcijos
- keraminė kasetė
- lankstus snapas
- galimybė snapui suteikti bet kokią formą
- kintamas snapo ilgis - nuo 150 mm iki 350 mm
- kintamas snapo aukštis - nuo 28 cm iki 44 cm
- komplekte lanksčios jungtys G3/8 - M8x1
- chromuotas