Codas: **BAG2BL**

Algeo Black - Praustuvo maišytuvas

https://www.ferro.lt/product-5896-BAG2BL.html

Individuali pakuotė: **1, su brūkšniniu kodu mažmeninei prekybai**

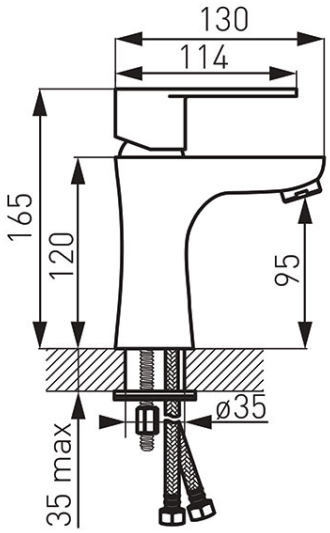

- 5 metų garantija
- pasukamas snapas
- keraminė kasetė
- M24x1 aeratorius
- komplekte lanksčios jungtys G3/8 - M10x1
- juodos spalvos