Codas: **BAG2LBL**

Algeo Black - Praustuvo maišytuvas

https://www.ferro.lt/product-5894-BAG2LBL.html

Individuali pakuotė: **1, su brūkšniniu kodu mažmeninei prekybai**

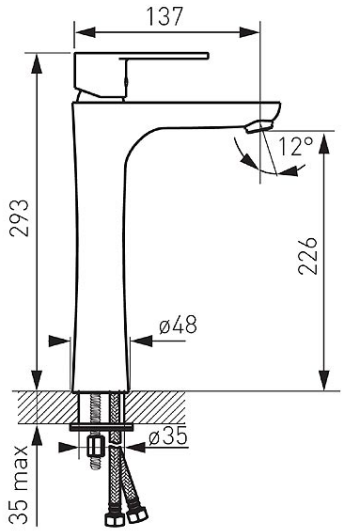

- 5 metų garantija
- keraminė kasetė
- M24x1 aeratorius su rutuline jungtimi
- komplekte lanksčios jungtys G3/8 - M10x1
- juodos spalvos