Codas: **BLE4B**

Libretto - virtuvinis maišytuvas lanksčiu snapu

https://www.ferro.lt/product-5452-BLE4B.html

Individuali pakuotė: **1, su brūkšniniu kodu mažmeninei prekybai**

Kolektyvinė pakuotė: **5**

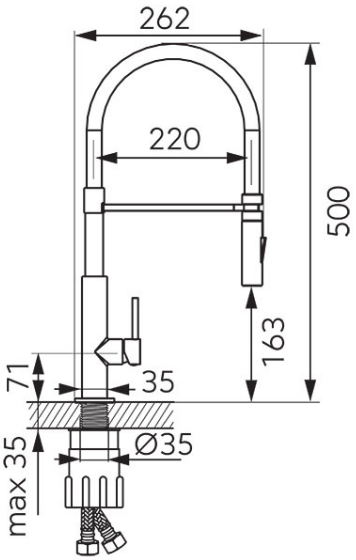

- keraminė kasetė
- automatinis funkcijų perjungėjas
- komplekte lanksčios jungtys G3/8 - M10x1
- lankstus juodos spalvos snapas
- ištraukiamas snapas
- pasukamas snapas
- chromuotas