Codas: **BAG4**

Algeo - Virtuvinis maišytuvas

https://www.ferro.lt/product-4427-BAG4.html

Individuali pakuotė: **1, su brūkšniniu kodu mažmeninei prekybai**

Kolektyvinė pakuotė: **12**

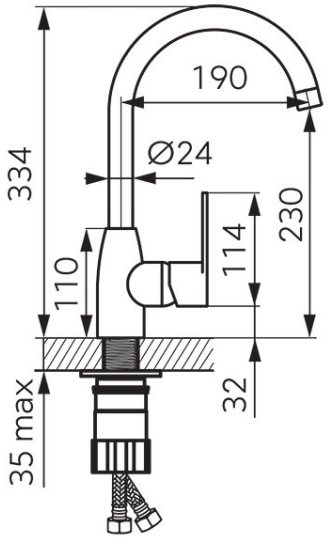

- keraminė kasetė
- M22x1 aeratorius
- pasukamas snapas
- komplekte lanksčios jungtys G3/8 - M10x1
- chromuotas