Codas: **6151.0**

Metalia 1 - Popierinių rankšluosčių laikiklis

https://www.ferro.lt/product-3928-61510.html

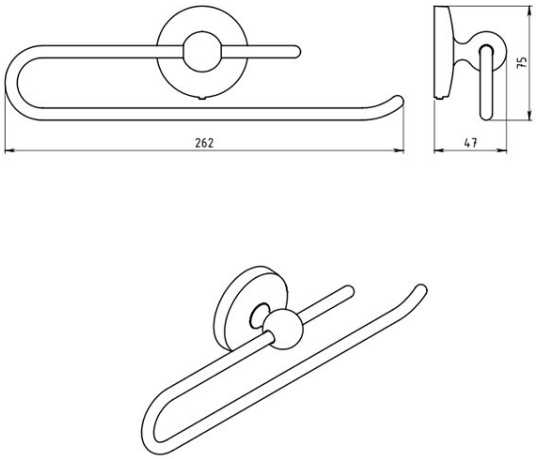

- chromuot.