Codas: **57096.0**

Metalia 57 - Praustuvo/plautuvės maišytuvas

https://www.ferro.lt/product-3874-570960.html

Individuali pakuotė: **1, su brūkšniniu kodu mažmeninei prekybai**

Kolektyvinė pakuotė: **15**

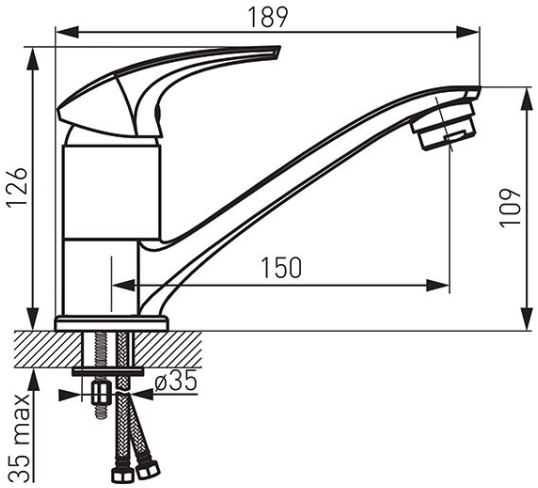

- keraminė kasetė
- M24x1 aeratorius
- komplekte lanksčios jungtys G3/8 - M10x1
- chromuotas