Codas: **U300**

Sole - dušo komplektas

https://www.ferro.lt/product-3679-U300.html

Individuali pakuotė: **1, su brūkšniniu kodu mažmeninei prekybai**

Kolektyvinė pakuotė: **16**

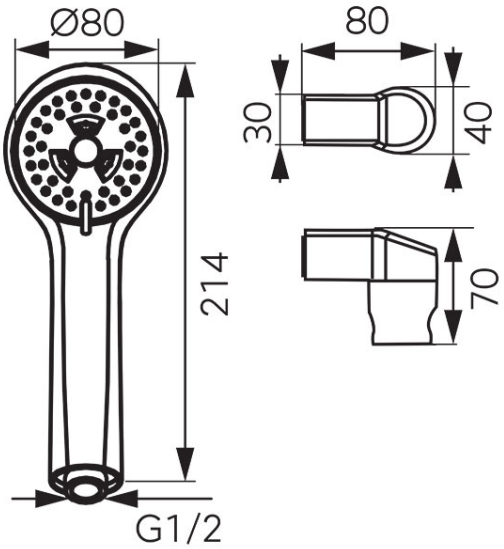

- 3 funkcijų dušo galvutė: lietaus, masažo, sumaišytas srautai
- 83 mm skersmens dušo galvutė
- Easy Clean System - lengva pašalinti susidariusias kalkių nuosėdas
- 150 cm ilgio dušo žarna
- kūginė dušo žarnos veržlė
- dušo laikiklis
- chromuotas